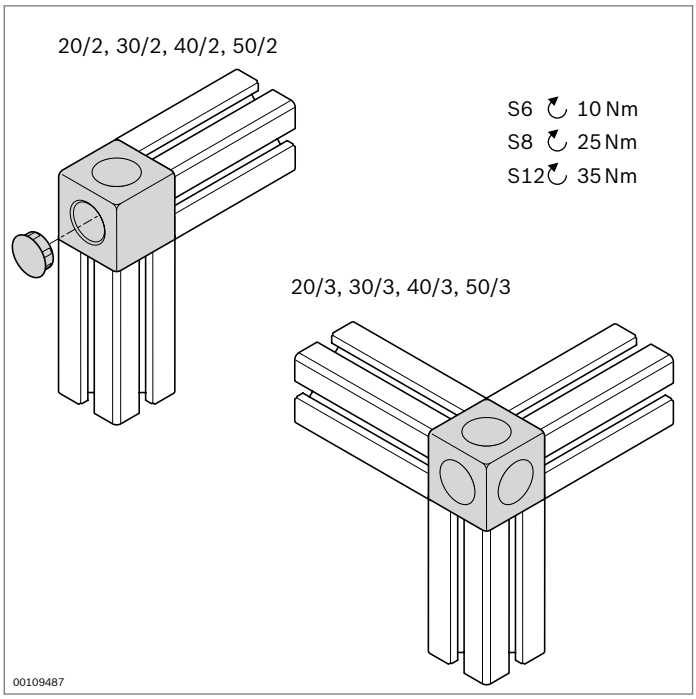

Łącznik węzłowy sześcienny

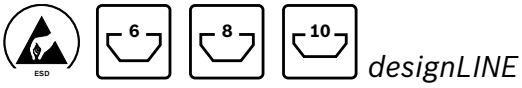

- Do połączenia narożnego profili o tym samym przekroju zabezpieczającego przed skręcaniem
- Wersja *designLINE* lakierowana w kolorze (RAL 9006) nadaje konstrukcjom dodatkowej atrakcyjności i jakości
- Zaślepki do zamknięcia otworów
- Skręcenie z profilem przy użyciu samoformujących się śrub
- Obróbka profilu: nie jest konieczna

Dane techniczne (str. 19-8)

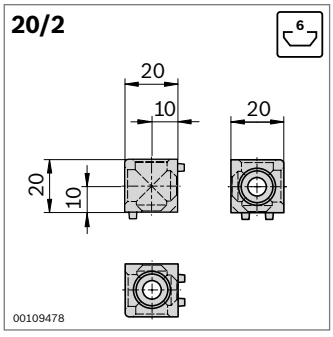

Typ	Mmax
20/2	18 Nm

FS1

Łącznik węzłowy sześcienny 20/2		Rowek	ESD		Nr	FS
Zestaw (standardowy), szary ostrzegawczy		6	*	1	**3 842 549 858**	2xFS1
Zestaw *designLINE*, szary ostrzegawczy		6	*	1	**3 842 549 859**	2xFS1
Łącznik węzłowy sześcienny		6		20	**3 842 523 875**	
Zaślepka D12	Szary ostrzegawczy (PP)			100	**3 842 548 700**	
	Czarny (PP)			100	**3 842 548 704**	
Wkręt z łbem stożkowym płaskim S6x16		6		100	**3 842 517 132**	

Materiał: Łącznik węzłowy sześcienny: Aluminiowy odlew ciśnieniowy
Łącznik węzłowy sześcienny *designLINE*: lakierowany (RAL 9006)
Materiał do mocowania: Stal; ocynkowana

Zakres dostawy: Zestaw z materiałem mocującym (FS), zaślepki

* Łącznik węzłowy sześcienny stanowi połączenie przewodzące, jednak zawarte w zestawie zaślepki nie są dostosowane do ESD.

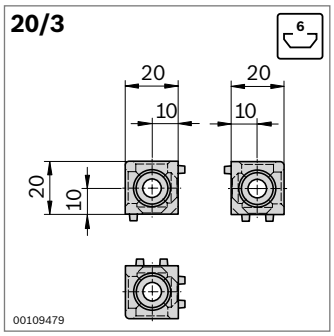

Typ	$\frac{M_{max}}{2}$ $\frac{M_{max}}{2}$
20/3	23 Nm

FS1

Łącznik węzłowy sześcienny 20/3		Rowek	ESD		Nr	FS
Zestaw (standardowy), szary ostrzegawczy		6	*	1	**3 842 549 860**	3xFS1
Zestaw *designLINE*, szary ostrzegawczy		6	*	1	**3 842 549 861**	3xFS1
Łącznik węzłowy sześcienny		6		20	**3 842 523 872**	
Zaślepka D12	Szary ostrzegawczy (PP)			100	**3 842 548 700**	
	Czarny (PP)			100	**3 842 548 704**	
Wkręt z łbem stożkowym płaskim S6x16		6		100	**3 842 517 132**	

Materiał: Łącznik węzłowy sześcienny: Aluminiowy odlew ciśnieniowy
Łącznik węzłowy sześcienny *designLINE*: lakierowany (RAL 9006)
Materiał do mocowania: Stal; ocynkowana

Zakres dostawy: Zestaw z materiałem mocującym (FS), zaślepki

* Łącznik węzłowy sześcienny stanowi połączenie przewodzące, jednak zawarte w zestawie zaślepki nie są dostosowane do ESD.

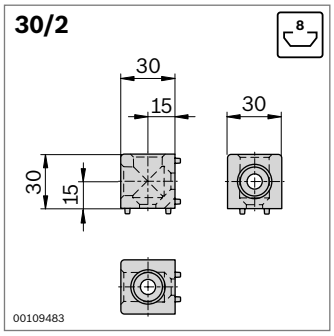

Typ	M_{max}
30/2	80 Nm

FS2

Łącznik węzłowy sześcienny 30/2		Rowek	ESD		Nr	FS
Zestaw (standardowy), szary ostrzegawczy		8'	*	1	**3 842 549 862**	2xFS2
Zestaw *designLINE*, szary ostrzegawczy		8	*	1	**3 842 549 863**	2xFS2
Łącznik węzłowy sześcienny		8		20	**3 842 523 876**	
Zaślepka D18	Szary ostrzegawczy (PP)			100	**3 842 548 701**	
	Czarny (PP)			100	**3 842 548 705**	
Wkręt z łbem stożkowym płaskim S8x25		8		100	**3 842 517 543**	

Materiał: Łącznik węzłowy sześcienny: Aluminiowy odlew ciśnieniowy
Łącznik węzłowy sześcienny *designLINE*: lakierowany (RAL 9006)
Materiał do mocowania: Stal; ocynkowana

Zakres dostawy: Zestaw z materiałem mocującym (FS), zaślepki

* Łącznik węzłowy sześcienny stanowi połączenie przewodzące, jednak zawarte w zestawie zaślepki nie są dostosowane do ESD.

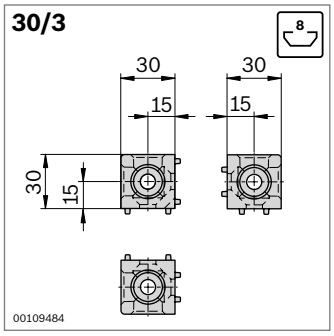

Typ	$\frac{M_{max}}{2}$ $\frac{M_{max}}{2}$
30/3	85 Nm

FS2

Łącznik węzłowy sześcienny 30/3		Rowek	ESD		Nr	FS
Zestaw (standardowy), szary ostrzegawczy		8	*	1	**3 842 549 864**	3xFS2
Zestaw *designLINE*, szary ostrzegawczy		8	*	1	**3 842 549 865**	3xFS2
Łącznik węzłowy sześcienny		8		20	**3 842 523 873**	
Zaślepka D18	Szary ostrzegawczy (PP)			100	**3 842 548 701**	
	Czarny (PP)			100	**3 842 548 705**	
Wkręt z łbem stożkowym płaskim S8x25		8		100	**3 842 517 543**	

Materiał: Łącznik węzłowy sześcienny: Aluminiowy odlew ciśnieniowy
Łącznik węzłowy sześcienny *designLINE*: lakierowany (RAL 9006)
Materiał do mocowania: Stal; ocynkowana

Zakres dostawy: Zestaw z materiałem mocującym (FS), zaślepki

* Łącznik węzłowy sześcienny stanowi połączenie przewodzące, jednak zawarte w zestawie zaślepki nie są dostosowane do ESD.

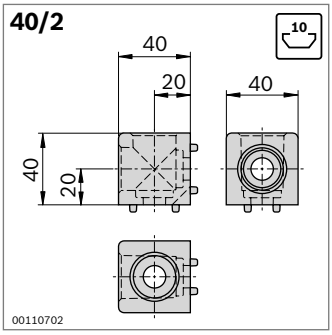

Typ	M_{max}
40/2	60 Nm

FS3

Łącznik węzłowy sześcienny 40/2		Rowek	ESD		Nr	FS
Zestaw (standardowy), szary ostrzegawczy		10	*	1	**3 842 549 866**	2xFS3
Zestaw *designLINE*, szary ostrzegawczy		10	*	1	**3 842 549 867**	2xFS3
Łącznik węzłowy sześcienny		10		20	**3 842 529 010**	
Zaślepka D24	Szary ostrzegawczy (PP)			100	**3 842 548 702**	
	Czarny (PP)			100	**3 842 548 706**	
Wkręt z łbem stożkowym płaskim S12x30		10		100	**3 842 530 236**	

Materiał: Łącznik węzłowy sześcienny: Aluminiowy odlew ciśnieniowy
Łącznik węzłowy sześcienny *designLINE*: lakierowany (RAL 9006)
Materiał do mocowania: Stal; ocynkowana

Zakres dostawy: Zestaw z materiałem mocującym (FS), zaślepki

* Łącznik węzłowy sześcienny stanowi połączenie przewodzące, jednak zawarte w zestawie zaślepki nie są dostosowane do ESD.

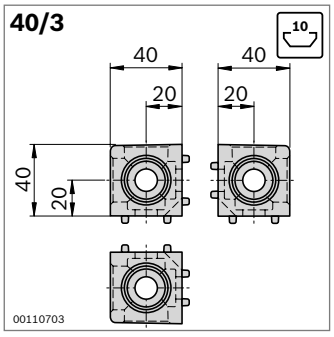

Typ	$\frac{M_{max}}{2}$ $\frac{M_{max}}{2}$
40/3	70 Nm

FS3

Łącznik węzłowy sześcienny 40/3		Rowek	ESD		Nr	FS
Zestaw (standardowy), szary ostrzegawczy		10	*	1	**3 842 549 868**	3xFS3
Zestaw *designLINE*, szary ostrzegawczy		10	*	1	**3 842 549 869**	3xFS3
Łącznik węzłowy sześcienny		10		20	**3 842 529 011**	
Zaślepka D24	Szary ostrzegawczy (PP)			100	**3 842 548 702**	
	Czarny (PP)			100	**3 842 548 706**	
Wkręt z łbem stożkowym płaskim S12x30		10		100	**3 842 530 236**	

Materiał: Łącznik węzłowy sześcienny: Aluminiowy odlew ciśnieniowy
Łącznik węzłowy sześcienny *designLINE*: lakierowany (RAL 9006)
Materiał do mocowania: Stal; ocynkowana

Zakres dostawy: Zestaw z materiałem mocującym (FS), zaślepki

* Łącznik węzłowy sześcienny stanowi połączenie przewodzące, jednak zawarte w zestawie zaślepki nie są dostosowane do ESD.

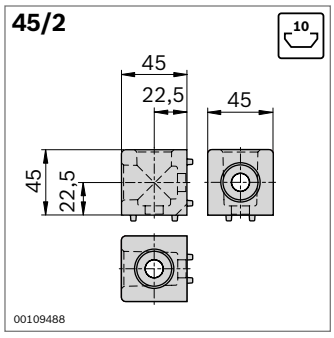

Typ		M_{max}
45/2	45x45L	150 Nm
	45x45	200 Nm

FS3

Łącznik węzłowy sześcienny 45/2		Rowek	ESD		Nr	FS
Zestaw (standardowy), szary ostrzegawczy		10	*	1	**3 842 549 870**	2xFS3
Zestaw *designLINE*, szary ostrzegawczy		10	*	1	**3 842 549 871**	2xFS3
Łącznik węzłowy sześcienny		10		20	**3 842 523 877**	
Zaślepka D24	Szary ostrzegawczy (PP)			100	**3 842 548 702**	
	Czarny (PP)			100	**3 842 548 706**	
Wkręt z łbem stożkowym płaskim S12x30		10		100	**3 842 530 236**	

Materiał: Łącznik węzłowy sześcienny: Aluminiowy odlew ciśnieniowy
Łącznik węzłowy sześcienny *designLINE*: lakierowany (RAL 9006)
Materiał do mocowania: Stal; ocynkowana

Zakres dostawy: Zestaw z materiałem mocującym (FS), zaślepki

* Łącznik węzłowy sześcienny stanowi połączenie przewodzące, jednak zawarte w zestawie zaślepki nie są dostosowane do ESD.

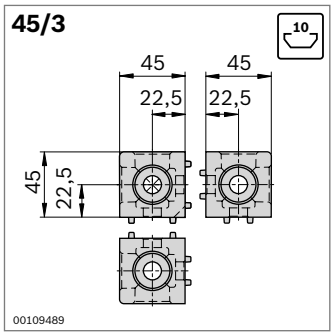

Typ		$\frac{M_{max}}{2}$ $\frac{M_{max}}{2}$
45/3	45x45L	170 Nm
	45x45	240 Nm

FS3

Łącznik węzłowy sześcienny 45/3		Rowek	ESD		Nr	FS
Zestaw (standardowy), szary ostrzegawczy		10	*	1	**3 842 549 872**	3xFS3
Zestaw *designLINE*, szary ostrzegawczy		10	*	1	**3 842 549 873**	3xFS3
Łącznik węzłowy sześcienny		10		20	**3 842 523 874**	
Zaślepka D24	Szary ostrzegawczy (PP)			100	**3 842 548 702**	
	Czarny (PP)			100	**3 842 548 706**	
Wkręt z łbem stożkowym płaskim S12x30		10		100	**3 842 530 236**	

Materiał: Łącznik węzłowy sześcienny: Aluminiowy odlew ciśnieniowy
Łącznik węzłowy sześcienny *designLINE*: lakierowany (RAL 9006)
Materiał do mocowania: Stal; ocynkowana

Zakres dostawy: Zestaw z materiałem mocującym (FS), zaślepki

* Łącznik węzłowy sześcienny stanowi połączenie przewodzące, jednak zawarte w zestawie zaślepki nie są dostosowane do ESD.

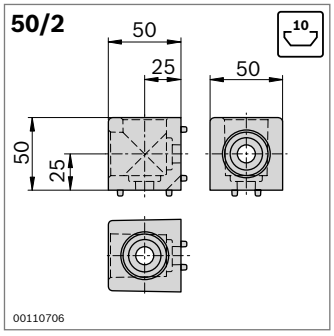

Typ	M_{max}
50/2	120 Nm

FS3

Łącznik węzłowy sześcienny 50/2		Rowek	ESD		Nr	FS
Zestaw (standardowy), szary ostrzegawczy		10	*	1	**3 842 549 874**	2xFS3
Łącznik węzłowy sześcienny		10		20	**3 842 529 012**	
Zaślepka D30	Szary ostrzegawczy (PP)			100	**3 842 548 703**	
	Czarny (PP)			100	**3 842 548 707**	
Wkręt z łbem stożkowym płaskim S12x30		10		100	**3 842 530 236**	

Materiał: Łącznik węzłowy sześcienny: Aluminiowy odlew ciśnieniowy
Materiał do mocowania: Stal; ocynkowana

Zakres dostawy: Zestaw z materiałem mocującym (FS), zaślepki

* Łącznik węzłowy sześcienny stanowi połączenie przewodzące, jednak zawarte w zestawie zaślepki nie są dostosowane do ESD.

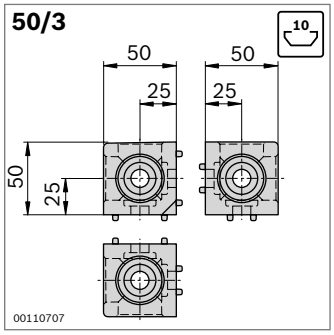

Typ	$\frac{M_{max}}{2}$ $\frac{M_{max}}{2}$
50/3	140 Nm

FS3

Łącznik węzłowy sześcienny 50/3		Rowek	ESD		Nr	FS
Zestaw (standardowy), szary ostrzegawczy		10	*	1	**3 842 549 876**	3xFS3
Łącznik węzłowy sześcienny		10		20	**3 842 529 013**	
Zaślepka D30	Szary ostrzegawczy (PP)			100	**3 842 548 703**	
	Czarny (PP)			100	**3 842 548 707**	
Wkręt z łbem stożkowym płaskim S12x30		10		100	**3 842 530 236**	

Materiał: Łącznik węzłowy sześcienny: Aluminiowy odlew ciśnieniowy
Materiał do mocowania: Stal; ocynkowana

Zakres dostawy: Zestaw z materiałem mocującym (FS), zaślepki

* Łącznik węzłowy sześcienny stanowi połączenie przewodzące, jednak zawarte w zestawie zaślepki nie są dostosowane do ESD.